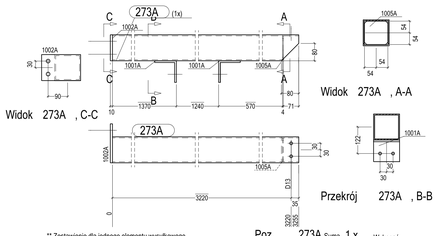

** Zestawienie dla jednego elementu wysyłkowego- Poz. 273A Suma 1 x Wykonać

Nr.	Trr	Poz.	Nazwa	Sztuk	Profil	Materiał	Długość	Waga	Ozn.
1	1	273A	Słupek	1	RK120*5	S355J2H	3255	57.78	
2	1	1001A		2	L100*8	S355J2+M	120	2.93	
3	1	1002A		1	BL10*120	S355J2+N	180	1.70	
4	1	1005A		1	BL4*108	S355J2+N	108	0.37	
Waga całkowita (kg)								62.77	

Gabaryty (W x S x D): 220 x 180 x 3265

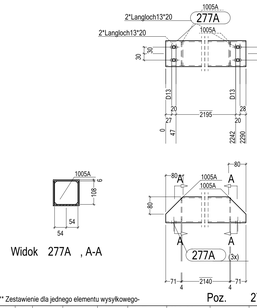

** Zestawienie dla jednego elementu wysyłkowego- Poz. 277A Suma 3 x Wykonać

Nr.	Trr	Poz.	Nazwa	Sztuk	Profil	Materiał	Długość	Waga	Ozn.
1	1	277A	Rygiel	1	RK120*5	S355J2H	2290	40.65	
2	1	1005A		2	BL4*108	S355J2+N	108	0.73	
Waga całkowita (kg)								41.38	

Gabaryty (W x S x D): 120 x 120 x 2290

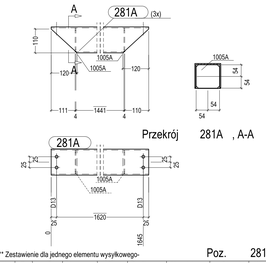

** Zestawienie dla jednego elementu wysyłkowego- Poz. 281A Suma 3 x Wykonać

Nr.	Trr	Poz.	Nazwa	Sztuk	Profil	Materiał	Długość	Waga	Ozn.
1	1	281A	Słupek	1	RK120*5	S355J2H	1670	29.65	
2	1	1005A		2	BL4*108	S355J2+N	108	0.73	
Waga całkowita (kg)								30.38	

Gabaryty (W x S x D): 120 x 120 x 1670

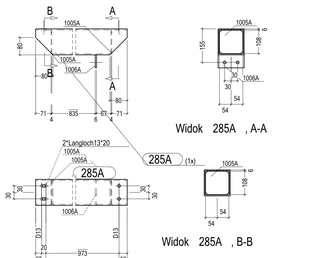

** Zestawienie dla jednego elementu wysyłkowego- Poz. 285A Suma 1 x Wykonać

Nr.	Trr	Poz.	Nazwa	Sztuk	Profil	Materiał	Długość	Waga	Ozn.
1	1	285A	Rygiel	1	RK120*5	S355J2H	1058	18.77	
2	1	1005A		2	BL4*108	S355J2+N	108	0.73	
3	1	1006A		1	BL6*60	S355J2+N	120	0.34	
Waga całkowita (kg)								19.85	

Gabaryty (W x S x D): 180 x 120 x 1058

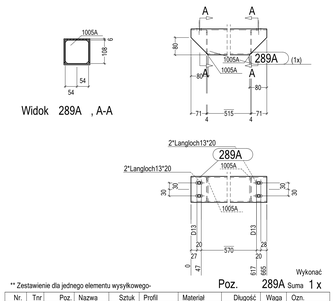

** Zestawienie dla jednego elementu wysyłkowego- Poz. 289A Suma 1 x Wykonać

Nr.	Trr	Poz.	Nazwa	Sztuk	Profil	Materiał	Długość	Waga	Ozn.
1	1	289A	Rygiel	1	RK120*5	S355J2H	665	11.81	
2	1	1005A		2	BL4*108	S355J2+N	108	0.73	
Waga całkowita (kg)								12.54	

Gabaryty (W x S x D): 120 x 120 x 665

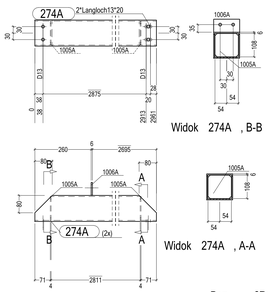

** Zestawienie dla jednego elementu wysyłkowego- Poz. 274A Suma 2 x Wykonać

Nr.	Trr	Poz.	Nazwa	Sztuk	Profil	Materiał	Długość	Waga	Ozn.
1	1	274A	Rygiel	1	RK120*5	S355J2H	2961	52.56	
2	1	1005A		2	BL4*108	S355J2+N	108	0.73	
3	1	1006A		1	BL6*60	S355J2+N	120	0.34	
Waga całkowita (kg)								53.63	

Gabaryty (W x S x D): 180 x 120 x 2961

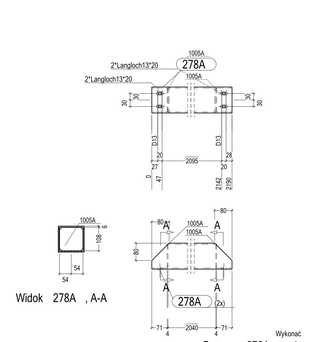

** Zestawienie dla jednego elementu wysyłkowego- Poz. 278A Suma 2 x Wykonać

Nr.	Trr	Poz.	Nazwa	Sztuk	Profil	Materiał	Długość	Waga	Ozn.
1	1	278A	Rygiel	1	RK120*5	S355J2H	2190	38.88	
2	1	1005A		2	BL4*108	S355J2+N	108	0.73	
Waga całkowita (kg)								39.61	

Gabaryty (W x S x D): 120 x 120 x 2190

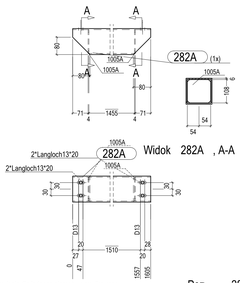

** Zestawienie dla jednego elementu wysyłkowego- Poz. 282A Suma 1 x Wykonać

Nr.	Trr	Poz.	Nazwa	Sztuk	Profil	Materiał	Długość	Waga	Ozn.
1	1	282A	Rygiel	1	RK120*5	S355J2H	1605	28.49	
2	1	1005A		2	BL4*108	S355J2+N	108	0.73	
Waga całkowita (kg)								29.22	

Gabaryty (W x S x D): 120 x 120 x 1605

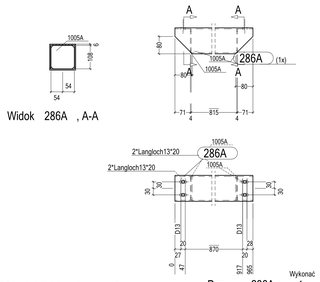

** Zestawienie dla jednego elementu wysyłkowego- Poz. 286A Suma 1 x Wykonać

Nr.	Trr	Poz.	Nazwa	Sztuk	Profil	Materiał	Długość	Waga	Ozn.
1	1	286A	Rygiel	1	RK120*5	S355J2H	965	17.13	
2	1	1005A		2	BL4*108	S355J2+N	108	0.73	
Waga całkowita (kg)								17.86	

Gabaryty (W x S x D): 120 x 120 x 965

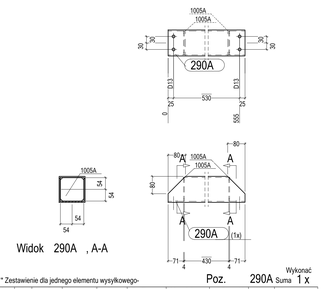

** Zestawienie dla jednego elementu wysyłkowego- Poz. 290A Suma 1 x Wykonać

Nr.	Trr	Poz.	Nazwa	Sztuk	Profil	Materiał	Długość	Waga	Ozn.
1	1	290A	Słupek	1	RK120*5	S355J2H	580	10.30	
2	1	1005A		2	BL4*108	S355J2+N	108	0.73	
Waga całkowita (kg)								11.03	

Gabaryty (W x S x D): 120 x 120 x 580

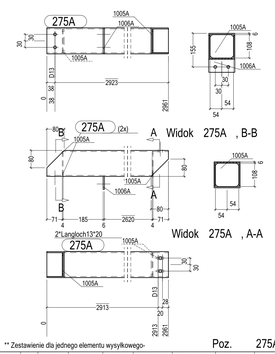

** Zestawienie dla jednego elementu wysyłkowego- Poz. 275A Suma 2 x Wykonać

Nr.	Trr	Poz.	Nazwa	Sztuk	Profil	Materiał	Długość	Waga	Ozn.
1	1	275A	Rygiel	1	RK120*5	S355J2H	2961	52.56	
2	1	1005A		2	BL4*108	S355J2+N	108	0.73	
3	1	1006A		1	BL6*60	S355J2+N	120	0.34	
Waga całkowita (kg)								53.63	

Gabaryty (W x S x D): 180 x 120 x 2961

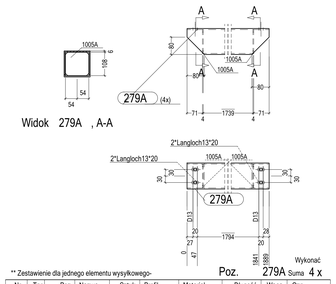

** Zestawienie dla jednego elementu wysyłkowego- Poz. 279A Suma 4 x Wykonać

Nr.	Trr	Poz.	Nazwa	Sztuk	Profil	Materiał	Długość	Waga	Ozn.
1	1	279A	Rygiel	1	RK120*5	S355J2H	1889	33.53	
2	1	1005A		2	BL4*108	S355J2+N	108	0.73	
Waga całkowita (kg)								34.26	

Gabaryty (W x S x D): 120 x 120 x 1889

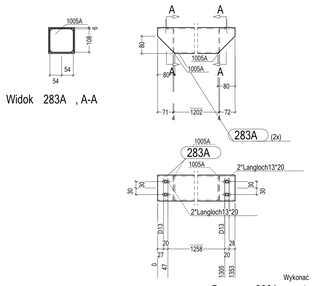

** Zestawienie dla jednego elementu wysyłkowego- Poz. 283A Suma 2 x Wykonać

Nr.	Trr	Poz.	Nazwa	Sztuk	Profil	Materiał	Długość	Waga	Ozn.
1	1	283A	Rygiel	1	RK120*5	S355J2H	1353	24.01	
2	1	1005A		2	BL4*108	S355J2+N	108	0.73	
Waga całkowita (kg)								24.74	

Gabaryty (W x S x D): 120 x 120 x 1353

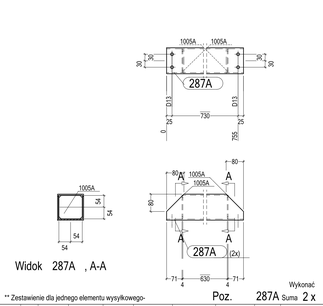

** Zestawienie dla jednego elementu wysyłkowego- Poz. 287A Suma 2 x Wykonać

Nr.	Trr	Poz.	Nazwa	Sztuk	Profil	Materiał	Długość	Waga	Ozn.
1	1	287A	Słupek	1	RK120*5	S355J2H	780	13.85	
2	1	1005A		2	BL4*108	S355J2+N	108	0.73	
Waga całkowita (kg)								14.58	

Gabaryty (W x S x D): 120 x 120 x 780

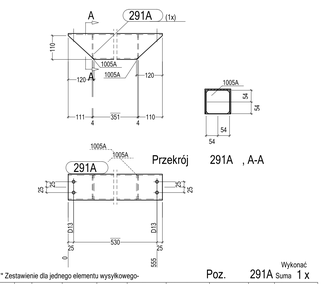

** Zestawienie dla jednego elementu wysyłkowego- Poz. 291A Suma 1 x Wykonać

Nr.	Trr	Poz.	Nazwa	Sztuk	Profil	Materiał	Długość	Waga	Ozn.
1	1	291A	Słupek	1	RK120*5	S355J2H	580	10.30	
2	1	1005A		2	BL4*108	S355J2+N	108	0.73	
Waga całkowita (kg)								11.03	

Gabaryty (W x S x D): 120 x 120 x 580

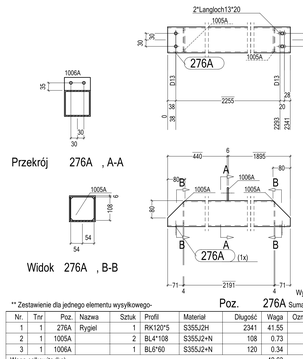

** Zestawienie dla jednego elementu wysyłkowego- Poz. 276A Suma 1 x Wykonać

Nr.	Trr	Poz.	Nazwa	Sztuk	Profil	Materiał	Długość	Waga	Ozn.
1	1	276A	Rygiel	1	RK120*5	S355J2H	2341	41.55	
2	1	1005A		2	BL4*108	S355J2+N	108	0.73	
3	1	1006A		1	BL6*60	S355J2+N	120	0.34	
Waga całkowita (kg)								42.63	

Gabaryty (W x S x D): 180 x 120 x 2341

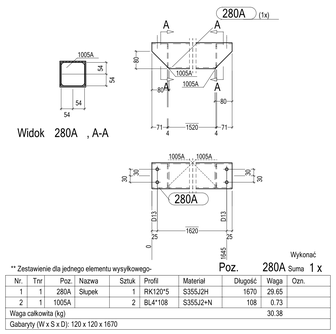

** Zestawienie dla jednego elementu wysyłkowego- Poz. 280A Suma 1 x Wykonać

Nr.	Trr	Poz.	Nazwa	Sztuk	Profil	Materiał	Długość	Waga	Ozn.
1	1	280A	Słupek	1	RK120*5	S355J2H	1570	29.65	
2	1	1005A		2	BL4*108	S355J2+N	108	0.73	
Waga całkowita (kg)								30.38	

Gabaryty (W x S x D): 120 x 120 x 1670

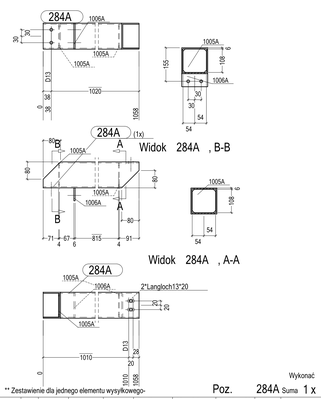

** Zestawienie dla jednego elementu wysyłkowego- Poz. 284A Suma 1 x Wykonać

Nr.	Trr	Poz.	Nazwa	Sztuk	Profil	Materiał	Długość	Waga	Ozn.
1	1	284A	Rygiel	1	RK120*5	S355J2H	1058	18.77	
2	1	1005A		2	BL4*108	S355J2+N	108	0.73	
3	1	1006A		1	BL6*60	S355J2+N	120	0.34	
Waga całkowita (kg)								19.85	

Gabaryty (W x S x D): 180 x 120 x 1058

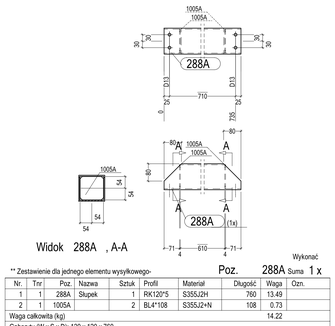

** Zestawienie dla jednego elementu wysyłkowego- Poz. 288A Suma 1 x Wykonać

Nr.	Trr	Poz.	Nazwa	Sztuk	Profil	Materiał	Długość	Waga	Ozn.
1	1	288A	Słupek	1	RK120*5	S355J2H	760	13.49	
2	1	1005A		2	BL4*108	S355J2+N	108	0.73	
Waga całkowita (kg)								14.22	

Gabaryty (W x S x D): 120 x 120 x 760

TS	Poz.	Sztuk	Nazwa	Profil	Materiał	Długość	Waga	Waga całkowita
1	273A	1	Słupek	RK120*5	S355J2H	3265	62.77	62.77
1	274A	2	Rygiel	RK120*5	S355J2H	2961	53.63	107.26
1	275A	2	Rygiel	RK120*5	S355J2H	2961	53.63	107.26
1	276A	1	Rygiel	RK120*5	S355J2H	2341	42.63	42.63
1	277A	3	Rygiel	RK120*5	S355J2H	2290	41.38	124.15
1	278A	2	Rygiel	RK120*5	S355J2H	2190	39.61	79.22
1	279A	4	Rygiel	RK120*5	S355J2H	1889.5	34.26	137.03
1	280A	1	Słupek	RK120*5	S355J2H	1670	30.38	30.38
1	281A	3	Słupek	RK120*5	S355J2H	1670	30.38	91.13
1	282A	1	Rygiel	RK120*5	S355J2H	1605	29.22	29.22
1	283A	2	Rygiel	RK120*5	S355J2H	1352.5	24.74	49.48
1	284A	1	Rygiel	RK120*5	S355J2H	1057.5	19.85	19.85
1	285A	1	Rygiel	RK120*5	S355J2H	1057.5	19.85	19.85
1	286A	1	Rygiel	RK120*5	S355J2H	965	17.86	17.86
1	287A	2	Słupek	RK120*5	S355J2H	780	14.58	29.16
1	288A	1	Słupek	RK120*5	S355J2H	760	14.22	14.22
1	289A	1	Rygiel	RK120*5	S355J2H	665	12.54	12.54
1	290A	1	Słupek	RK120*5	S355J2H	580	11.03	11.03
1	291A	1	Słupek	RK120*5	S355J2H	580	11.03	11.03
Waga całkowita (kg)								*996.08*

UWAGI:
1. Stal konstrukcyjna S355.
2. Spoiny krzyżulców i słupków kratownic wykonać jako czołowe obwodowe na pełen przetop. Pozostałe oznaczone spoiny czołowe wykonać na pełną grubość łączonych elementów.
3. Spoiny nieoznaczone w przypadku łączenia rur ze sobą, z kształtownikami i blachami wykonać jako pachwinowe obwodowe o grubości „a" równej grubości ścianki rury, w pozostałych przypadkach jako spoiny pachwinowe dwustronne o grubości „a" równej 0,7 grubości cieńszego z łączonych elementów. Spoiny nieoznaczone wykonać zgodnie z załączonym schematem.
4. Oznaczone spoiny czołowe wykonać na pełną grubość łączonych elementów.
5. Klasa konstrukcji stalowej EXC 2.
6. Klasa korozyjności środowiska C2.
7. Konstrukcję zabezpieczyć antykorozyjnie przez malowanie. Układ powłok malarskich wg zaleceń technologa.
8. Stosować warunki wykonania o odbioru wg PN-EN 1090-2.

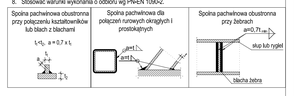

1	2	3	4	5	6

NAZWA INWESTycji

Budowa budynku biurowego wraz z zagospodarowaniem terenu i niezbędną infrastrukturą techniczną, w ramach budowy zakładu produkcyjnego paneli fotowoltaicznych

INWESTOR

RIOLTEC Sp. z o.o.
ul. Świętej Marcin 29/6, 61-806 Poznań

TEREN INWESTycji

NR DZIAŁKI	ARKUSZ MAPY	OBRĘB	GMINA
14	4	0030 Jeżyce/Winiary	Wrocław
15	5		

WIODĄCE BIURO PROJECTÓW

STREFA ARCHITHE[K]TA

WROCŁAWSKI PARK BIZNESU BUDYNEK „A" ul. PEOPLE'S HUB ul. Na Ostrowiu 7 lokal/biuro: 607-282-232
ARCHITEKTURA KONSTRUKCJA INSTALACJE BIO PROJECTOWANIE I MODELOWANIE INWESTycji

BRANŻA: KONSTRUKCJA

TEK PROJEKT Biuro Usług Projektowych
TEK-Projekt Sp. z o.o. s.k.
54-049 Wrocław, ul. Muszkatelowa 3/3
tel.: +48 (0) 22 372 31 - +48 (0) 40 40 620
e-mail: biuro@tek-projekt.pl

	IMIĘ I NAZWISKO	NR UPRAWNIEŃ	PODPIS
koordynacja projektu	mgr inż. TOMASZ KULCZYCKI	10/2/DOLN	
koordynacja sprawdzająca	mgr inż. TOMASZ WOJCIK	10/2/DOLN	
zespół projektowy	mgr inż. ADRIAN CZARNECKI		
zespół projektowy	mgr inż. KRYSTIAN JOZEWIAK		

NR RYSUNKU								
PROJEKT	FAZA	SUB.	BRANŻA	TYP	NR RYSUNKU	SKANUJĄCY	DATA	SKALA
2 3 2	PW	H	K	ES	655	1 2	09.2024	1:10

TYTUŁ RYSUNKU: PROJEKT WYKONAWCZY
ELEMENTY NR: 273A-291A