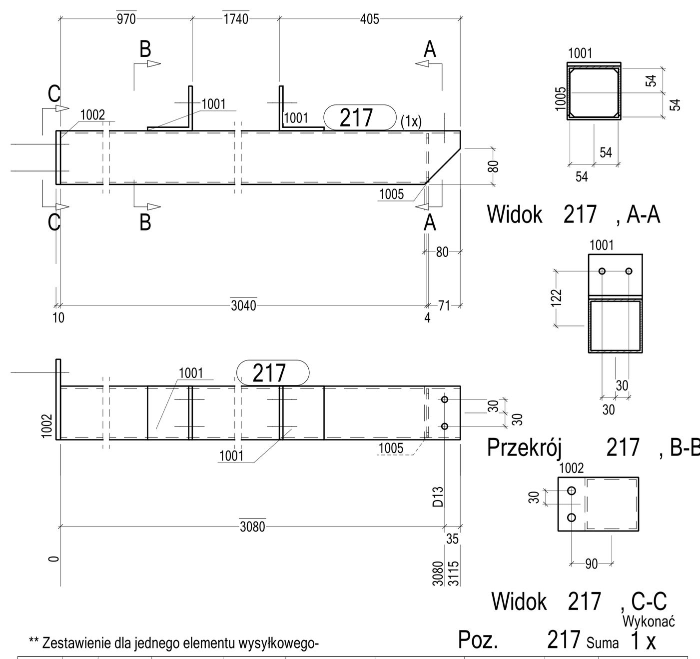

** Zestawienie dla jednego elementu wysyłkowego- Poz. 217 Suma 1 x Wykonać

Nr.	Tnr	Poz.	Nazwa	Sztuk	Profil	Materiał	Długość	Waga	Ozn.
1	1	217	Słupek	1	RK120*5	S355J2H	3115	55.30	
2	1	1001		2	L100*8	S355J2+M	120	2.93	
3	1	1002		1	BL10*120	S355J2+N	180	1.70	
4	1	1005		1	BL4*108	S355J2+N	108	0.37	
Waga całkowita (kg)								60.29	
Gabaryty (W x S x D): 220 x 180 x 3125									

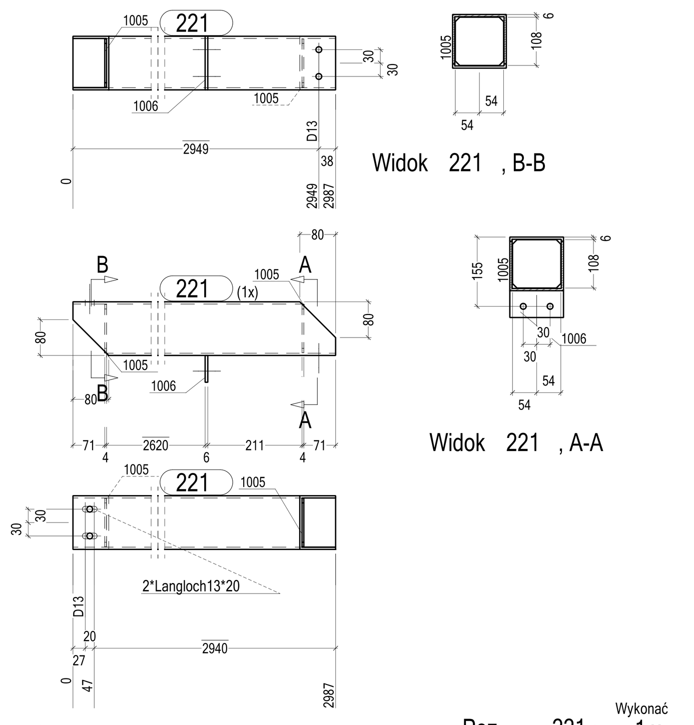

** Zestawienie dla jednego elementu wysyłkowego- Poz. 221 Suma 1 x Wykonać

Nr.	Tnr	Poz.	Nazwa	Sztuk	Profil	Materiał	Długość	Waga	Ozn.
1	1	221	Rygiel	1	RK120*5	S355J2H	2987	53.02	
2	1	1005		2	BL4*108	S355J2+N	108	0.73	
3	1	1006		1	BL6*60	S355J2+N	120	0.34	
Waga całkowita (kg)								54.09	
Gabaryty (W x S x D): 180 x 120 x 2987									

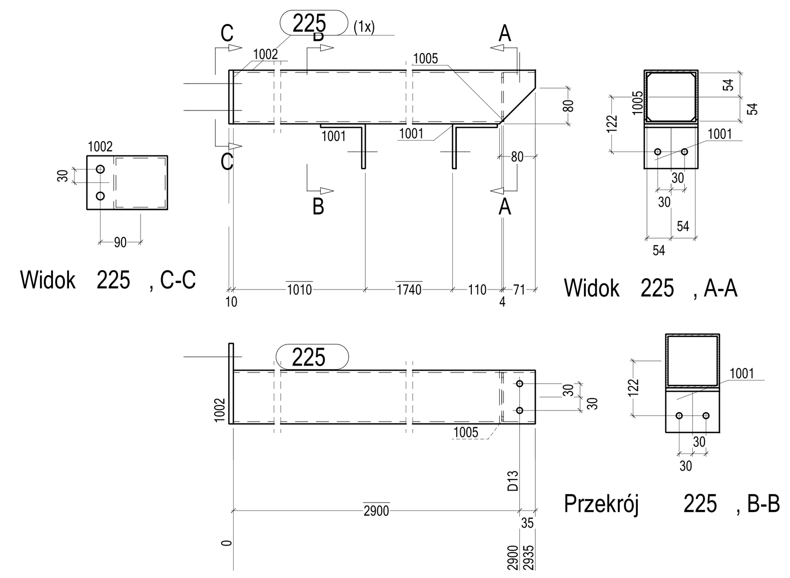

** Zestawienie dla jednego elementu wysyłkowego- Poz. 225 Suma 2 x Wykonać

Nr.	Tnr	Poz.	Nazwa	Sztuk	Profil	Materiał	Długość	Waga	Ozn.
1	1	225	Słupek	1	RK120*5	S355J2H	2935	52.10	
2	1	1001		2	L100*8	S355J2+M	120	2.93	
3	1	1002		1	BL10*120	S355J2+N	180	1.70	
4	1	1005		1	BL4*108	S355J2+N	108	0.37	
Waga całkowita (kg)								57.09	
Gabaryty (W x S x D): 220 x 180 x 2945									

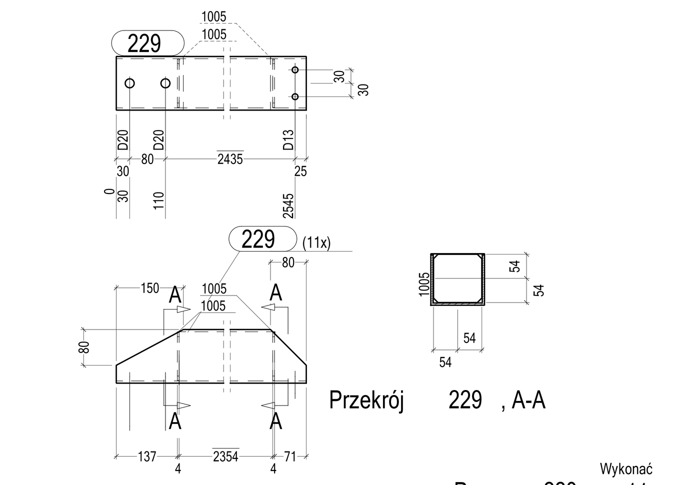

** Zestawienie dla jednego elementu wysyłkowego- Poz. 229 Suma 11 x Wykonać

Nr.	Tnr	Poz.	Nazwa	Sztuk	Profil	Materiał	Długość	Waga	Ozn.
1	1	229	Słupek	1	RK120*5	S355J2H	2570	45.62	
2	1	1005		2	BL4*108	S355J2+N	108	0.73	
Waga całkowita (kg)								46.35	
Gabaryty (W x S x D): 120 x 120 x 2570									

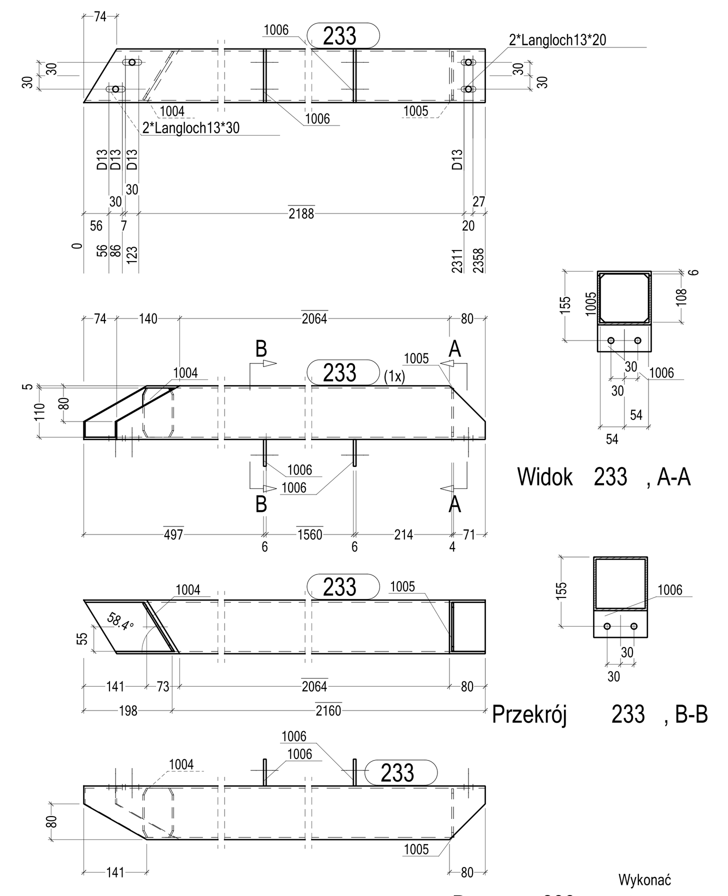

** Zestawienie dla jednego elementu wysyłkowego- Poz. 233 Suma 1 x Wykonać

Nr.	Tnr	Poz.	Nazwa	Sztuk	Profil	Materiał	Długość	Waga	Ozn.
1	1	233	Rygiel	1	RK120*5	S355J2H	2358	41.86	
2	1	1004		1	BL4*110	S355J2+N	126	0.43	
3	1	1005		1	BL4*108	S355J2+N	108	0.37	
4	1	1006		2	BL6*60	S355J2+N	120	0.68	
Waga całkowita (kg)								43.34	
Gabaryty (W x S x D): 180 x 120 x 2358									

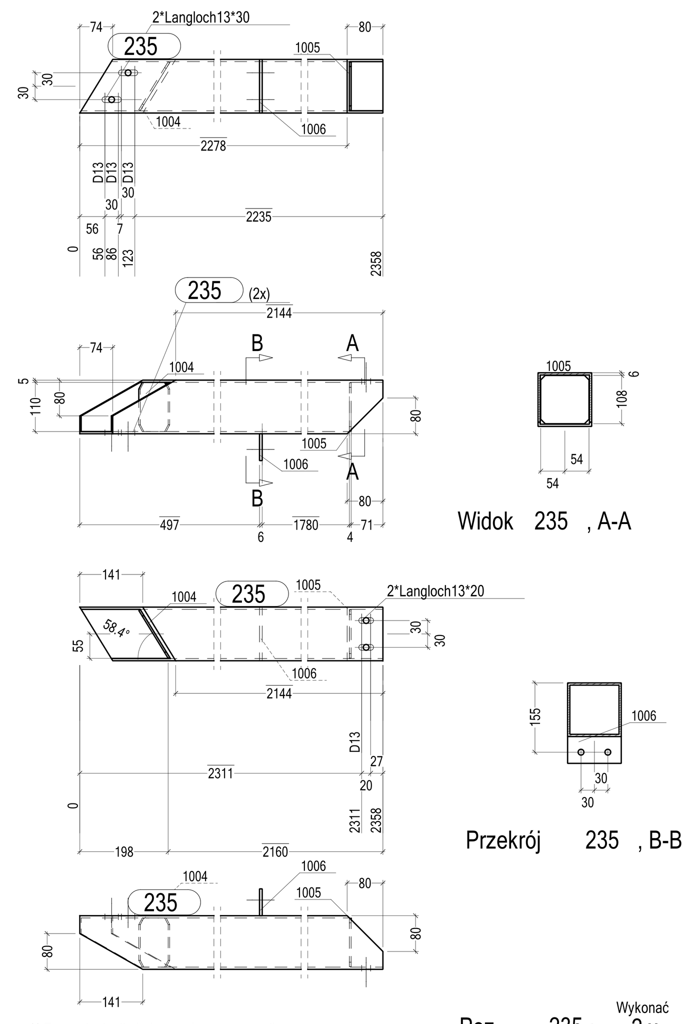

** Zestawienie dla jednego elementu wysyłkowego- Poz. 235 Suma 2 x Wykonać

Nr.	Tnr	Poz.	Nazwa	Sztuk	Profil	Materiał	Długość	Waga	Ozn.
1	1	235	Rygiel	1	RK120*5	S355J2H	2358	41.86	
2	1	1004		1	BL4*110	S355J2+N	126	0.43	
3	1	1005		1	BL4*108	S355J2+N	108	0.37	
4	1	1006		1	BL6*60	S355J2+N	120	0.34	
Waga całkowita (kg)								43.00	
Gabaryty (W x S x D): 180 x 120 x 2358									

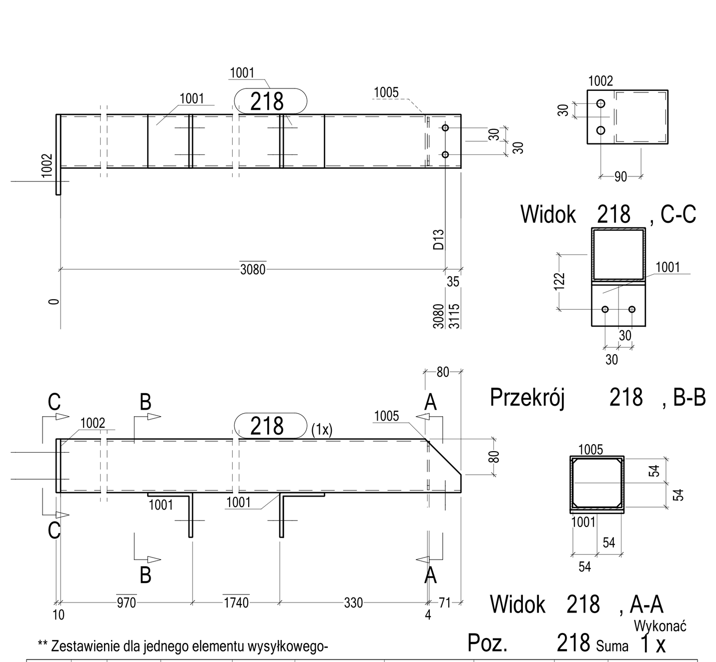

** Zestawienie dla jednego elementu wysyłkowego- Poz. 218 Suma 1 x Wykonać

Nr.	Tnr	Poz.	Nazwa	Sztuk	Profil	Materiał	Długość	Waga	Ozn.
1	1	218	Słupek	1	RK120*5	S355J2H	3115	55.30	
2	1	1001		2	L100*8	S355J2+M	120	2.93	
3	1	1002		1	BL10*120	S355J2+N	180	1.70	
4	1	1005		1	BL4*108	S355J2+N	108	0.37	
Waga całkowita (kg)								60.29	
Gabaryty (W x S x D): 220 x 180 x 3125									

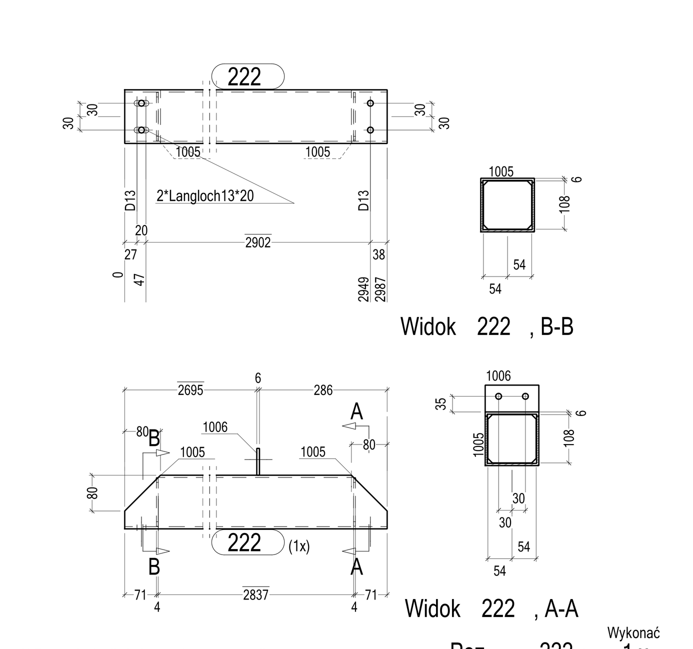

** Zestawienie dla jednego elementu wysyłkowego- Poz. 222 Suma 1 x Wykonać

Nr.	Tnr	Poz.	Nazwa	Sztuk	Profil	Materiał	Długość	Waga	Ozn.
1	1	222	Rygiel	1	RK120*5	S355J2H	2987	53.02	
2	1	1005		2	BL4*108	S355J2+N	108	0.73	
3	1	1006		1	BL6*60	S355J2+N	120	0.34	
Waga całkowita (kg)								54.09	
Gabaryty (W x S x D): 180 x 120 x 2987									

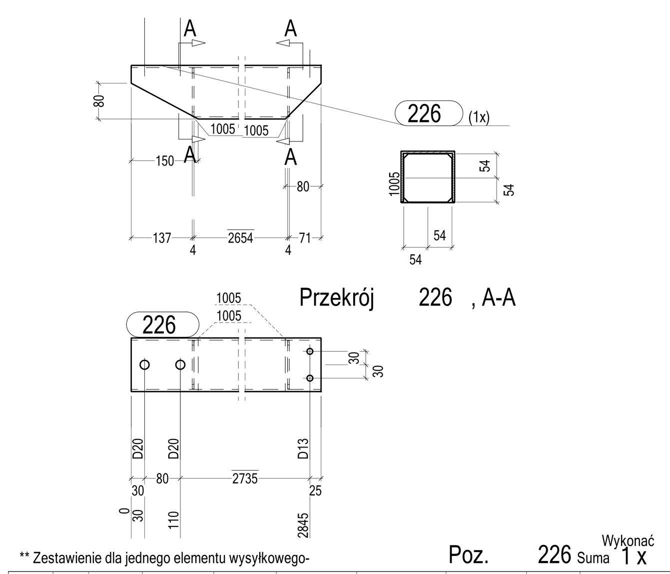

** Zestawienie dla jednego elementu wysyłkowego- Poz. 226 Suma 1 x Wykonać

Nr.	Tnr	Poz.	Nazwa	Sztuk	Profil	Materiał	Długość	Waga	Ozn.
1	1	226	Słupek	1	RK120*5	S355J2H	2870	50.95	
2	1	1005		2	BL4*108	S355J2+N	108	0.73	
Waga całkowita (kg)								51.68	
Gabaryty (W x S x D): 120 x 120 x 2870									

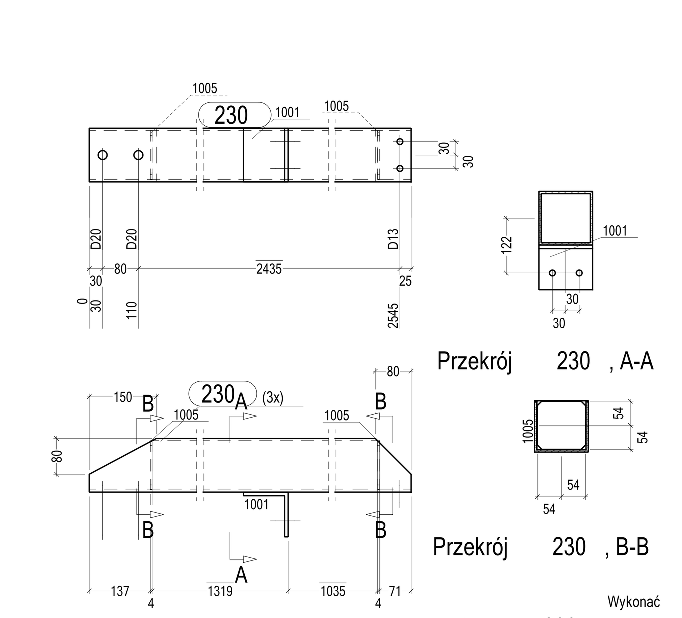

** Zestawienie dla jednego elementu wysyłkowego- Poz. 230 Suma 3 x Wykonać

Nr.	Tnr	Poz.	Nazwa	Sztuk	Profil	Materiał	Długość	Waga	Ozn.
1	1	230	Słupek	1	RK120*5	S355J2H	2570	45.62	
2	1	1001		1	L100*8	S355J2+M	120	1.46	
3	1	1005		2	BL4*108	S355J2+N	108	0.73	
Waga całkowita (kg)								47.82	
Gabaryty (W x S x D): 220 x 120 x 2570									

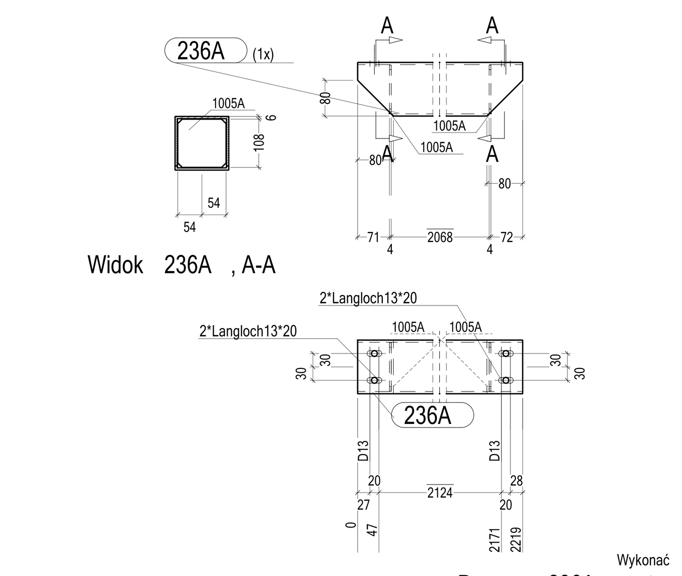

** Zestawienie dla jednego elementu wysyłkowego- Poz. 236A Suma 1 x Wykonać

Nr.	Tnr	Poz.	Nazwa	Sztuk	Profil	Materiał	Długość	Waga	Ozn.
1	1	236A	Rygiel	1	RK120*5	S355J2H	2219	39.38	
2	1	1005A		2	BL4*108	S355J2+N	108	0.73	
Waga całkowita (kg)								40.11	
Gabaryty (W x S x D): 120 x 120 x 2219									

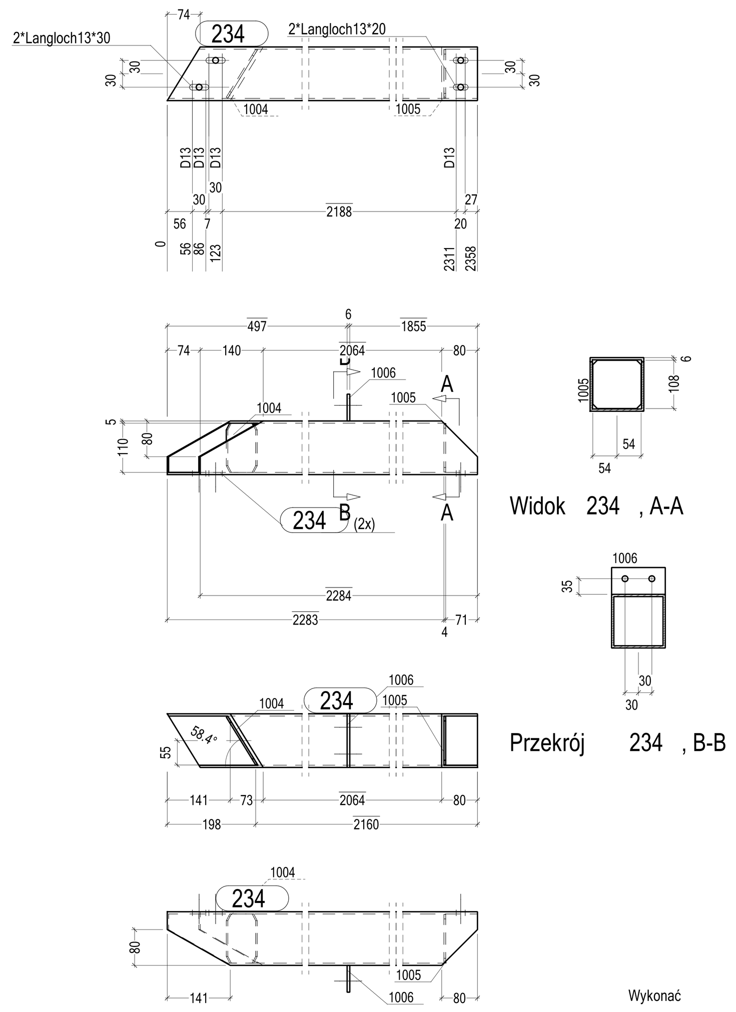

** Zestawienie dla jednego elementu wysyłkowego- Poz. 234 Suma 2 x Wykonać

Nr.	Tnr	Poz.	Nazwa	Sztuk	Profil	Materiał	Długość	Waga	Ozn.
1	1	234	Rygiel	1	RK120*5	S355J2H	2358	41.86	
2	1	1004		1	BL4*110	S355J2+N	126	0.43	
3	1	1005		1	BL4*108	S355J2+N	108	0.37	
4	1	1006		1	BL6*60	S355J2+N	120	0.34	
Waga całkowita (kg)								43.00	
Gabaryty (W x S x D): 180 x 120 x 2358									

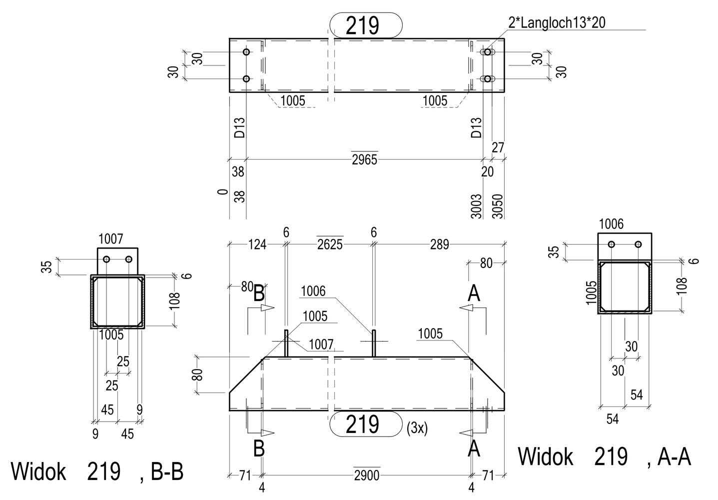

** Zestawienie dla jednego elementu wysyłkowego- Poz. 219 Suma 3 x Wykonać

Nr.	Tnr	Poz.	Nazwa	Sztuk	Profil	Materiał	Długość	Waga	Ozn.
1	1	219	Rygiel	1	RK120*5	S355J2H	3050	54.14	
2	1	1005		2	BL4*108	S355J2+N	108	0.73	
3	1	1006		1	BL6*60	S355J2+N	120	0.34	
4	1	1007		1	BL6*60	S355J2+N	90	0.25	
Waga całkowita (kg)								55.47	
Gabaryty (W x S x D): 180 x 120 x 3050									

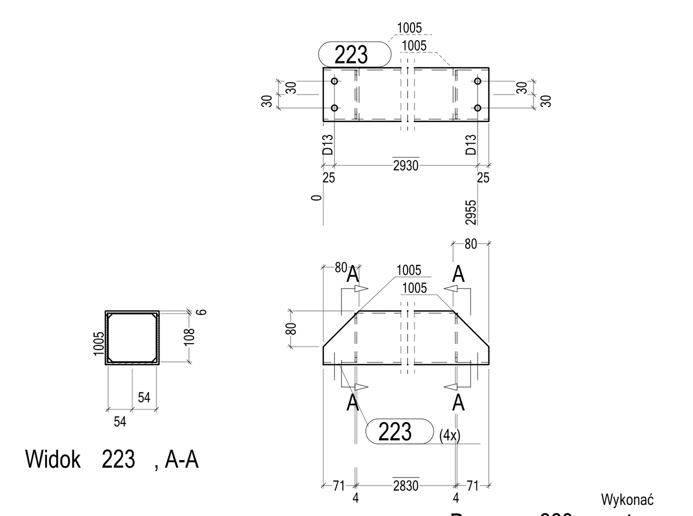

** Zestawienie dla jednego elementu wysyłkowego- Poz. 223 Suma 4 x Wykonać

Nr.	Tnr	Poz.	Nazwa	Sztuk	Profil	Materiał	Długość	Waga	Ozn.
1	1	223	Słupek	1	RK120*5	S355J2H	2980	52.90	
2	1	1005		2	BL4*108	S355J2+N	108	0.73	
Waga całkowita (kg)								53.63	
Gabaryty (W x S x D): 120 x 120 x 2980									

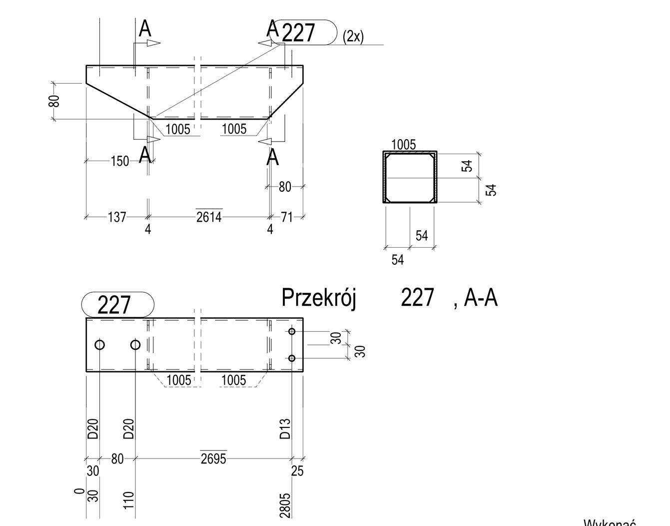

** Zestawienie dla jednego elementu wysyłkowego- Poz. 227 Suma 2 x Wykonać

Nr.	Tnr	Poz.	Nazwa	Sztuk	Profil	Materiał	Długość	Waga	Ozn.
1	1	227	Słupek	1	RK120*5	S355J2H	2830	50.24	
2	1	1005		2	BL4*108	S355J2+N	108	0.73	
Waga całkowita (kg)								50.97	
Gabaryty (W x S x D): 120 x 120 x 2830									

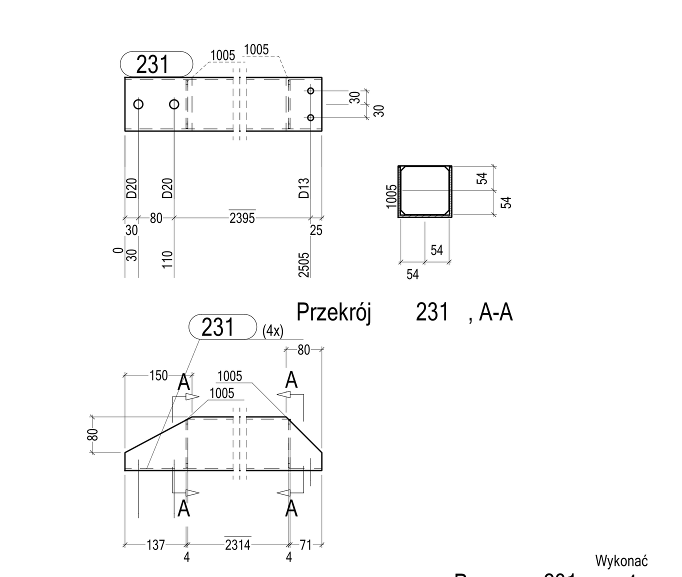

** Zestawienie dla jednego elementu wysyłkowego- Poz. 231 Suma 4 x Wykonać

Nr.	Tnr	Poz.	Nazwa	Sztuk	Profil	Materiał	Długość	Waga	Ozn.
1	1	231	Słupek	1	RK120*5	S355J2H	2530	44.91	
2	1	1005		2	BL4*108	S355J2+N	108	0.73	
Waga całkowita (kg)								45.64	
Gabaryty (W x S x D): 120 x 120 x 2530									

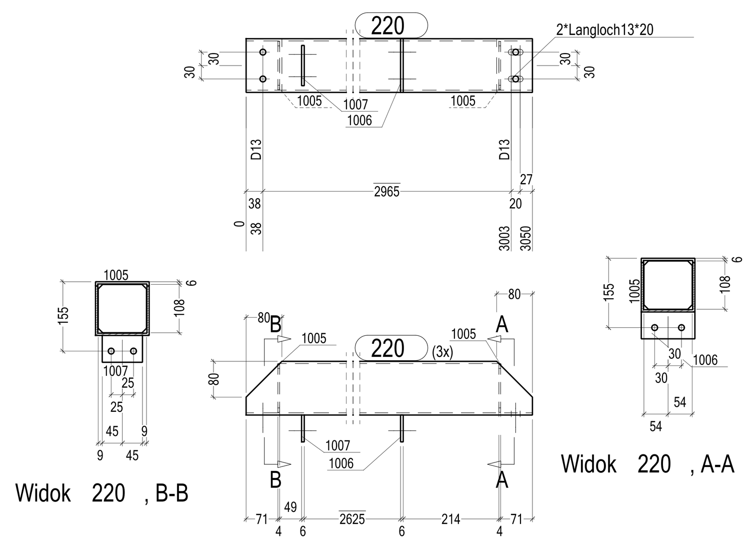

** Zestawienie dla jednego elementu wysyłkowego- Poz. 220 Suma 3 x Wykonać

Nr.	Tnr	Poz.	Nazwa	Sztuk	Profil	Materiał	Długość	Waga	Ozn.
1	1	220	Rygiel	1	RK120*5	S355J2H	3050	54.14	
2	1	1005		2	BL4*108	S355J2+N	108	0.73	
3	1	1006		1	BL6*60	S355J2+N	120	0.34	
4	1	1007		1	BL6*60	S355J2+N	90	0.25	
Waga całkowita (kg)								55.47	
Gabaryty (W x S x D): 180 x 120 x 3050									

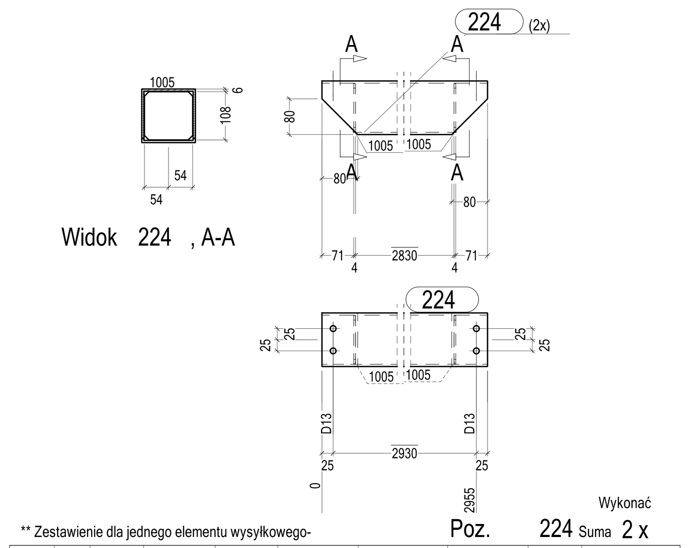

** Zestawienie dla jednego elementu wysyłkowego- Poz. 224 Suma 2 x Wykonać

Nr.	Tnr	Poz.	Nazwa	Sztuk	Profil	Materiał	Długość	Waga	Ozn.
1	1	224	Rygiel	1	RK120*5	S355J2H	2980	52.90	
2	1	1005		2	BL4*108	S355J2+N	108	0.73	
Waga całkowita (kg)								53.63	
Gabaryty (W x S x D): 120 x 120 x 2980									

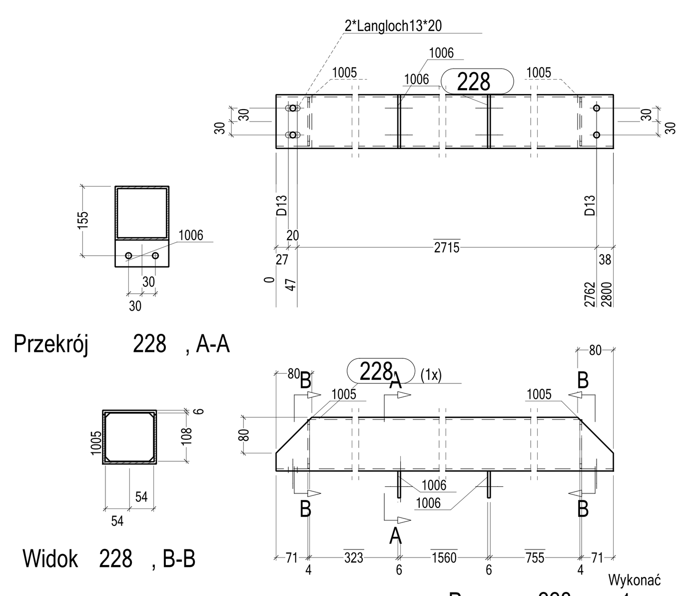

** Zestawienie dla jednego elementu wysyłkowego- Poz. 228 Suma 1 x Wykonać

Nr.	Tnr	Poz.	Nazwa	Sztuk	Profil	Materiał	Długość	Waga	Ozn.
1	1	228	Rygiel	1	RK120*5	S355J2H	2800	49.71	
2	1	1005		2	BL4*108	S355J2+N	108	0.73	
3	1	1006		2	BL6*60	S355J2+N	120	0.68	
Waga całkowita (kg)								51.12	
Gabaryty (W x S x D): 180 x 120 x 2800									

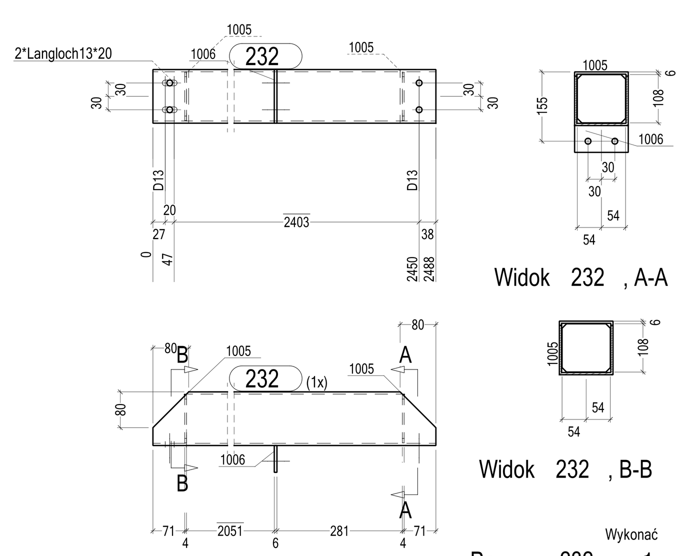

** Zestawienie dla jednego elementu wysyłkowego- Poz. 232 Suma 1 x Wykonać

Nr.	Tnr	Poz.	Nazwa	Sztuk	Profil	Materiał	Długość	Waga	Ozn.
1	1	232	Rygiel	1	RK120*5	S355J2H	2488	44.17	
2	1	1005		2	BL4*108	S355J2+N	108	0.73	
3	1	1006		1	BL6*60	S355J2+N	120	0.34	
Waga całkowita (kg)								45.24	
Gabaryty (W x S x D): 180 x 120 x 2488									

UWAGI:
1. Stal konstrukcyjna S355.
2. Spoiny krzyżulców i słupków kratownic wykonać jako czołowe obwodowe na pełen przetop. Pozostałe oznaczone spoiny czołowe wykonać na pełną grubość łączonych elementów.
3. Spoiny nieoznaczone w przypadku łączenia rur ze sobą, z kształtownikami i blachami wykonać jako pachwinowe obwodowe o grubości „a" równej grubości ścianki rury, w pozostałych przypadkach jako spoiny pachwinowe dwustronne o grubości „a" równej 0,7 grubości cieńszego z łączonych elementów. Spoiny nieoznaczone wykonać zgodnie z załączonym schematem.
4. Oznaczone spoiny czołowe wykonać na pełną grubość łączonych elementów.
5. Klasa konstrukcji stalowej EXC 2.
6. Klasa korozyjności środowiska C2.
7. Konstrukcję zabezpieczyć antykorozyjnie przez malowanie. Układ powłok malarskich wg zaleceń technologa.
8. Stosować warunki wykonania o odbioru wg PN-EN 1090-2.

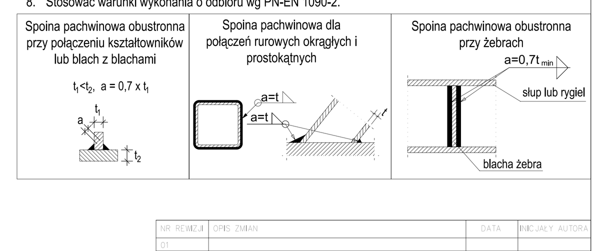

TS	Poz.	Sztuk	Nazwa	Profil	Materiał	Długość	Waga	Waga całkowita
1	217	1	Słupek	RK120*5	S355J2H	3125	60.29	60.29
1	218	1	Słupek	RK120*5	S355J2H	3125	60.29	60.29
1	219	3	Rygiel	RK120*5	S355J2H	3050	55.47	166.41
1	220	3	Rygiel	RK120*5	S355J2H	3050	55.47	166.41
1	221	1	Rygiel	RK120*5	S355J2H	2986.5	54.09	54.09
1	222	1	Rygiel	RK120*5	S355J2H	2986.5	54.09	54.09
1	223	4	Słupek	RK120*5	S355J2H	2980	53.63	214.53
1	224	2	Rygiel	RK120*5	S355J2H	2980	53.63	107.27
1	225	2	Słupek	RK120*5	S355J2H	2945	57.09	114.18
1	226	1	Słupek	RK120*5	S355J2H	2870	51.68	51.68
1	227	2	Słupek	RK120*5	S355J2H	2830	50.97	101.94
1	228	1	Rygiel	RK120*5	S355J2H	2800	51.12	51.12
1	229	11	Słupek	RK120*5	S355J2H	2570	46.35	509.90
1	230	3	Słupek	RK120*5	S355J2H	2570	47.82	143.46
1	231	4	Słupek	RK120*5	S355J2H	2530	45.64	182.58
1	232	1	Rygiel	RK120*5	S355J2H	2488	45.24	45.24
1	233	1	Rygiel	RK120*5	S355J2H	2358	43.34	43.34
1	234	2	Rygiel	RK120*5	S355J2H	2358	43.00	86.00
1	235	2	Rygiel	RK120*5	S355J2H	2358	43.00	86.00
1	236A	1	Rygiel	RK120*5	S355J2H	2218.5	40.11	40.11
Waga całkowita (kg)								2338.92

NR REWIZJI	OPIS ZMIAN	DATA	INICJAŁY AUTORA
01			

NAZWA INWESTYCJI

Budowa budynku biurowego wraz z zagospodarowaniem terenu i niezbędną infrastrukturą techniczną, w ramach budowy zakładu produkcyjnego paneli fotowoltaicznych

INWESTOR

ROLTEC Sp. z o.o.
ul. Święty Marcin 29/8, 61-806 Poznań

TEREN INWESTYCJI

NR DZIAŁEK	ARKUSZ MAPY	OBRĘB	GMINA
7, 8	4	0030 Jerzmanowo	Wrocław
15	6		
39	5		

WIODĄCE BIURO PROJEKTÓW

STREFA ARCHITHE[K]TA
WROCŁAWSKI PARK BIZNESU BUDYNEK 5 | UL.BIERUTOWSKA 57-59, 51-317 WROCŁAW | telefon kom. 607-282-220
ARCHITEKTURA KONSTRUKCJA INSTALACJE SIECI PROJEKTOWANIE | REALIZACJA INWESTYCJI

BRANŻA: KONSTRUKCJA

TEK PROJEKT Biuro Usług Projektowych
TEK-Projekt Sp. z o.o. sp.k.
54-409 Wrocław, ul. Hiszpańska 39/2
tel.: +48 533 337 512, +48 531 463 620
e-mail: biuro@tek-projekt.pl

	IMIĘ I NAZWISKO	NR UPRAWNIEŃ	PODPIS
konstrukcja projektant	mgr inż. TOMASZ KULCZYCKI	16/00/DUW	
konstrukcja sprawdzający	mgr inż. TOMASZ WÓJCIK	9/DOŚ/08	
zespół projektowy	mgr inż. MARCIN CZARNECKI		
zespół projektowy	mgr inż. KRYSTIAN JÓZEFIAK		

NR RYSUNKU

PROJEKT	FAZA	BUD.	BRANŻA	TYP	NR RYSUNKU	REWIZJA	DATA	SKALA
2 3 2	PW	H	K	ES	656	2	09.2024	1:10

TYTUŁ RYSUNKU: PROJEKT WYKONAWCZY ELEMENTY NR: 217-236A